# DS-2CE10KF0T-LFS

## Caméra mini-bullet fixe 3K Smart Hybrid Light ColorVu







Imagerie de haute qualité avec une résolution 3K, 2960 × 1665 Imagerie couleur 24h/24 et 7j/7 avec une ouverture F1.0

Objectif focal fixe de 2,8 mm et 3,6 mm

Jusqu'à 20 m de distance IR pour une imagerie nocturne lumineuse

Jusqu'à 20 m de distance de lumière blanche pour une imagerie nocturne lumineuse Un port pour quatre signaux commutables (TVI/AHD/CVI/CVBS)

Audio de haute qualité avec audio sur câble coaxial, micro intégré

Résistant à l'eau et à la poussière (IP67)

Éclairage hybride intelligent, optimisez votre sécurité avec des options d'éclairage flexibles

## Spécification

| | |
|---|---|
| **Caméra** | |
| Capteur d'images | CMOS 3K |
| Système de signalisation | PAL/NTSC |
| Résolution | 2960 (H) × 1665 (L) |
| Fréquence d'images | TVI : 3K à 20 ips, 4 MP à 25 ips/30 ips, 1080p à 25 ips/30 ips<br>AHD : 5 MP à 20 ips, 4 MP à 25 ips/30 ips<br>CVI : 4 MP à 25 ips/30 ips<br>CVBS : PAL/NTSC |
| Éclairage minimum | 0,001 Lux à (F1.0, AGC ON), 0 Lux avec lumière blanche |
| Temps d'obturation | PAL : 1/25 s à 1/50 000 s ; NTSC : 1/30 s à 1/50 000 s |
| Lentille | Objectif focal fixe de 2,8 mm, 3,6 mm |
| Champ de vision | 2,8 mm, champ de vision horizontal : 110°, champ de vision vertical : 60°, champ de vision diagonal : 143°<br>3,6 mm, champ de vision horizontal : 94°, champ de vision vertical : 50°, champ de vision diagonal : 112° |
| Monture d'objectif | M12 |
| Alarme lumineuse | Alarme lumineuse continue (lumière blanche) |
| Jour et nuit | ICR |
| WDR (plage dynamique étendue) | WDR numérique |
| Réglage de l'angle | Panoramique : 0° à 360°, Inclinaison : 0° à 90°, Rotation : 0° à 360° |
| **Illuminateur** | |
| Type de lumière supplémentaire | Je suis,<br>Lumière blanche |
| Complément Gamme Light | IR : jusqu'à 20 m, lumière blanche : jusqu'à 20 m |
| Lampe d'appoint intelligente | Oui |
| **Image** | |
| Lumière blanche | Auto/Désactivé |
| Mode Image | STD/HIGH-SAT/HIGHLIGHT |
| AGC | Oui |
| Mode jour/nuit | Auto |
| Balance des blancs | Auto/Extérieur/Global/Manuel |
| Mode AE (exposition automatique) | DWDR, BLC, HLC, global, HLS |
| Réduction du bruit | 2D DNR |
| Langue | Anglais |
| Fonction | Luminosité, Smart IR, Netteté, Anti-bande, AGC |
| **Interface** | |
| Sortie vidéo | Commutable TVI/AHD/CVI/CVBS |
| Entrée audio | Micro intégré |
| **Général** | |
| Pouvoir | 12 VCC ± 25 %, max. 3,9 W, *Il est recommandé d'utiliser un adaptateur secteur pour alimenter<br>la puissance pour une caméra. |
| Conditions de fonctionnement | -40 °C à 60 °C (-40 °F à 140 °F), Humidité : 90 % ou moins (sans condensation) |
| Niveau de protection | IP67 |
| Matériel | Couverture avant : Plastique Corps principal : Métal |
| Communication | HIKVISION-C |
| Dimension | 161,1 mm × 70 mm × 70 mm |

| | |
|---|---|
| Poids | Environ 400 g (0,89 lb) |

Modèle disponible

DS-2CE10KF0T-LFS (2,8 mm)

DS-2CE10KF0T-LFS (3,6 mm)

## Dimension

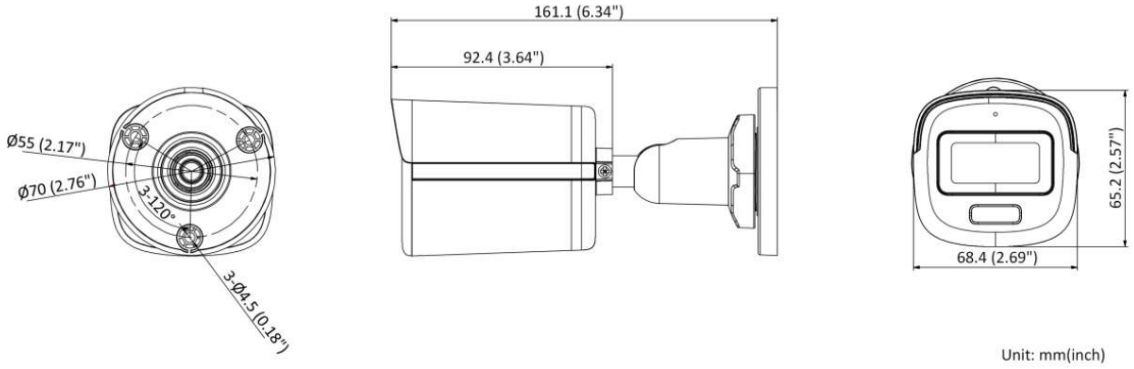


## Accessoire

Optionnel

| DS-1280ZJ-XS<br>Boite de jonction |
|---|
|  |
| 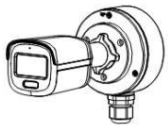 |

**Headquarters**
No.555 Qianmo Road, Binjiang District,
Hangzhou 310051, China
T +86-571-8807-5998
www.hikvision.com

Follow us on social media to get the latest product and solution information.

Hikvision HikvisionHQ HikvisionHQ Hikvision_Global Hikvision Corporate Channel hikvisionhq

©Hikvision Digital Technology Co., Ltd. 2023 I Data subject to change without notice I